ghibli & wirbel

www.ghibliwirbel.com

Professional Cleaning Machines Since 1968

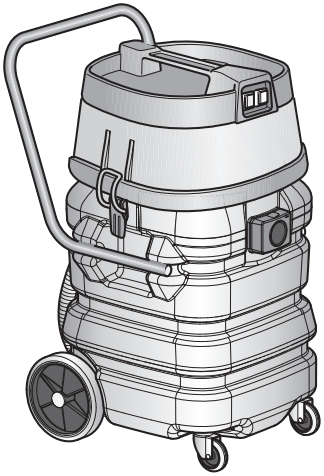

INPUMP 90.2 SP CF

FR **Utilisation et Entretien**

8050881
ed. 04/2022

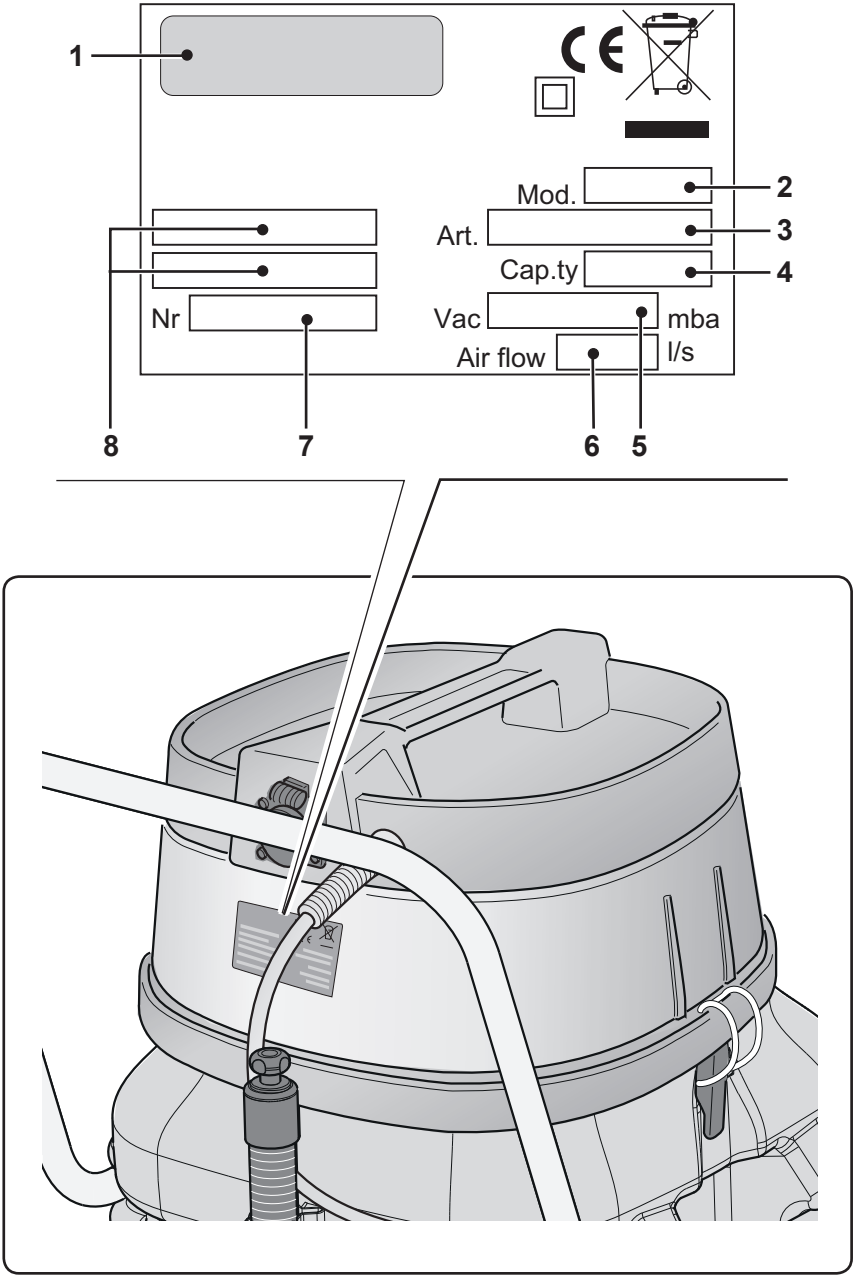
1
Mod.
2
Art.
3
Cap.ty
4
Nr
Vac
mba
Air flow
l/s
8
7
6
5

	1	2	3	4
IT	Produttore	Modello	Articolo	Capacità fusto
EN	Manufacturer	Model	Article	Container capacity
FR	Producteur	Modèle	Article	Capacité de la cuve
DE	Hersteller	Modell	Artikel	Fassungsvermögen des Körpers
ES	Fabricante	Modelo	Artículo	Capacidad del bidón
PT	Produtor	Modelo	Artigo	Capacidade do reservatório
NL	Producent	Model	Artikel	Inhoud reservoir
CS	Výrobce	Model	Typ	Obsah nádoby
RU	Изготовитель	Модель	Артикул	Емкость бака
PL	Producent	Model	Artykuł	Pojemność zbiornika
AR	الصانع	الطراز	النوع	سعة الخزان

	5	6	7	8
IT	Capacità aspirazione	Portata d'aria	N° Matricola	Caratteristiche elettriche
EN	Vacuum	Air flow	Serial N°	Electrical characteristics
FR	Capacité d'aspiration	Débit d'air	N° Matricule	Caractéristiques électriques
DE	Ansaugleistung	Luftdurchsatz	Serien N.	Elektrische Eigenschaften
ES	Capacidad de aspiración	Caudal de aire	N° Matrícola	Características eléctricas
PT	Capacidade de aspiração	Caudal de ar	Número de série	Características elétricas
NL	Zuigcapaciteit	Luchtdebiet	Serienummer	Elektrische eigenschappen
CS	Sací výkon	Množství dopravovaného vzduchu	Výrobní č.	Elektrické údaje
RU	Мощность всасывания	Расход воздуха	Заводской №	Электрические характе-ристики
PL	Podciśnienie (mbar)	Przepływ powietrza	Nr. Fabryczny	Właściwości elektryczne
AR	قدرة الشفط	تدفق الهواء	الرقم التسلسلي	المواصفات الكهربائية

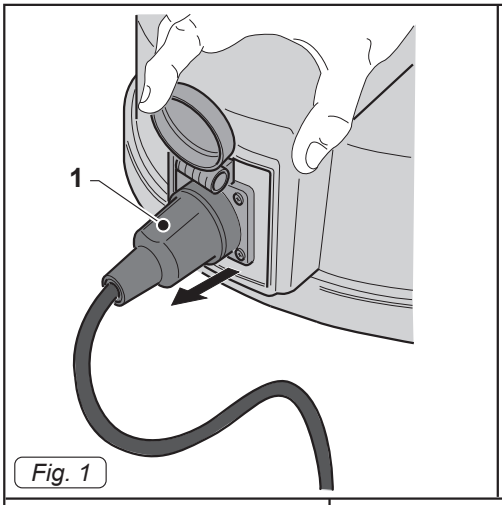

Fig. 1

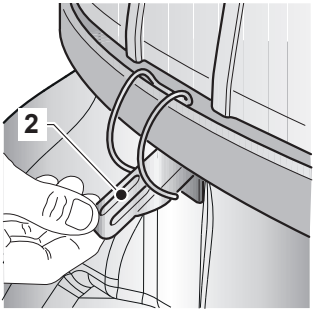

Fig. 2

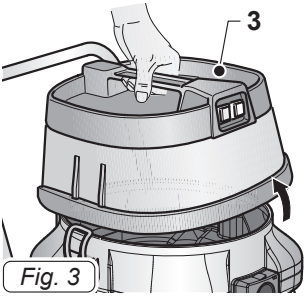

Fig. 3

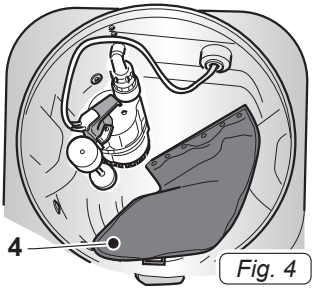

Fig. 4

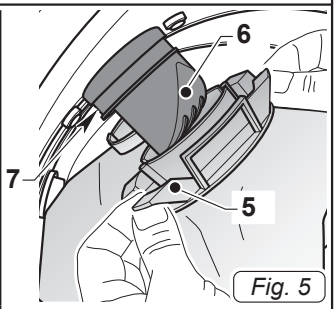

Fig. 5

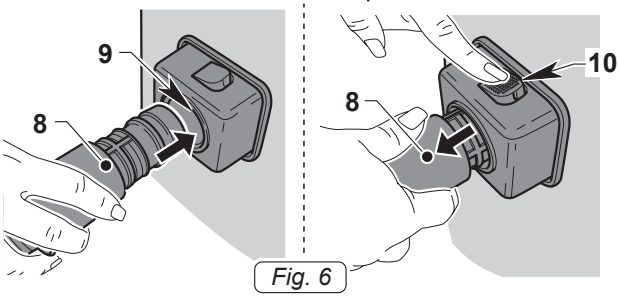

Fig. 6

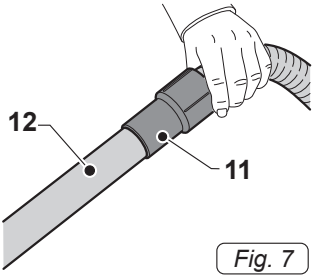

Fig. 7

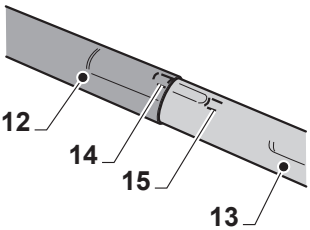

Fig. 8

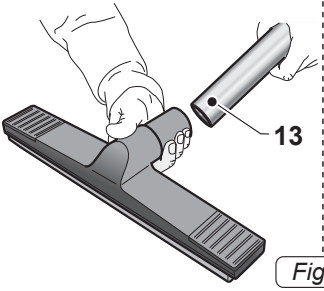

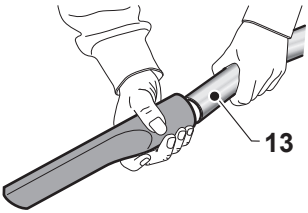

Fig. 9

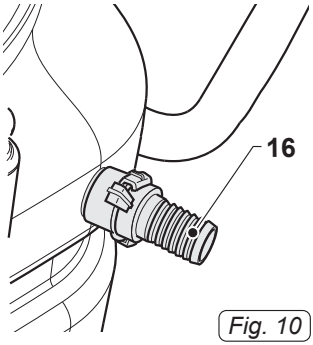

Fig. 10

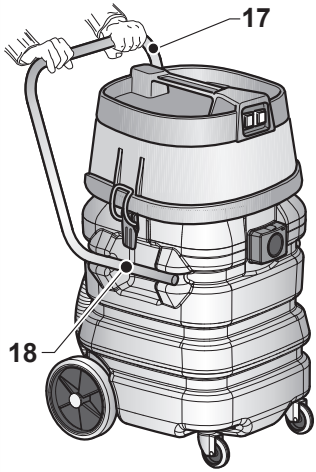

Fig. 11

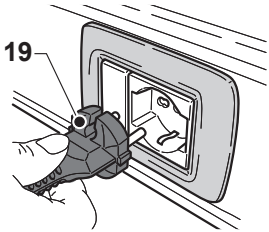

Fig. 12

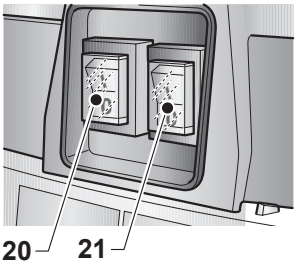

Fig. 13

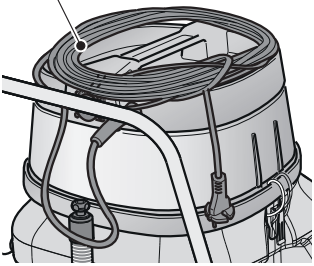

Fig. 14

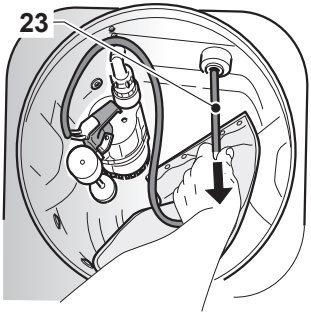

Fig. 15

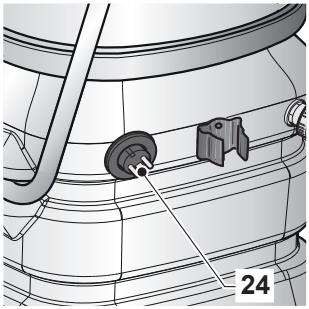

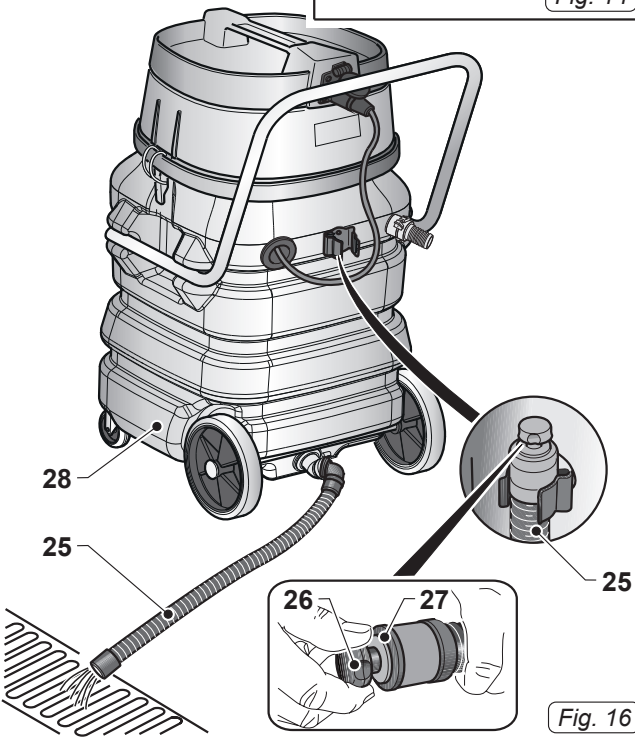

Fig. 16

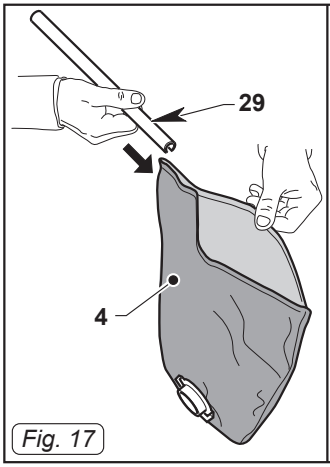

Fig. 17

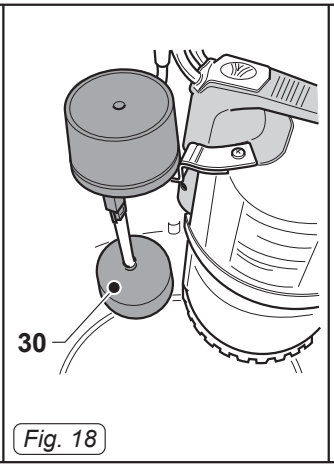

Fig. 18

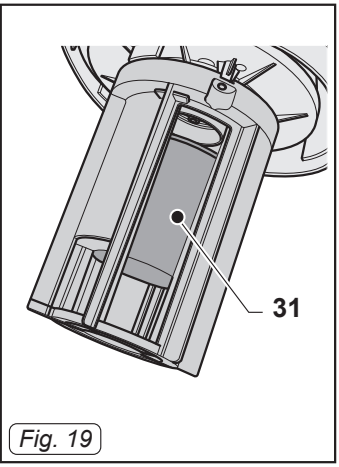

Fig. 19

FR Français .....FRANÇAIS - 1
(Traduction des instructions d'origine)

CARACTÉRISTIQUES TECHNIQUES

Alimentation		220 - 240 V~
Puissance nominale		1900 W
Capacité du réservoir		90 l
La capacité utile de		56 l
Pression		190 mbar
Niveau sonore		65 dB(A)
Longueur de câble		10 m
Poids (sans accessoires)		31.1 kg
Dimensions		620 x 480 x 930 mm
L'évacuation de la pompe	Le débit d'eau	jusqu'à 220 l / min
	Puissance maximale	370 W
	Hauteur manométrique	totale jusqu'à 8 m (capacité de 20 l / min)
Accessoires fournis		Ø 40 mm

TYPE D'UTILISATION

Cet appareil est conçu pour aspirer l'eau douce, selon le tableau des données techniques dans l'introduction de ce manuel. Seulement pour cet usage est destiné.

DANGER :

Le constructeur ne peut être retenu responsable des éventuels dommages dus à une utilisation impropre ou incorrecte. Toute autre utilisation dégage le fabricant de toute responsabilité pour endommagements sur des personnes et/ou choses et annule toute condition de garantie.

UTILISATION INCORRECTE

Ne pas utiliser l'appareil pour :

- Aspirer des substances inflammables, explosives, corrosives, toxiques.
- Aspirer des substances chaudes.
- Ne pas utiliser l'appareil à extraire la poussière.

Ne pas utiliser l'appareil dans des milieux ayant un risque d'explosion.

PRÉPARATION APPAREIL

- Enlever le bouchon (1 Fig. 1) d'évacuation de la pompe d'alimentation.
- Décrocher les clips (2 Fig. 2) et retirer le couvercle (3 Fig. 3) avec le groupe moteur.
- Vérifier que le filtre à tamis est présent (4 Fig. 4) dans le réservoir.
- Si le filtre à tamis (4 Fig. 4) est absent, l'installer en agissant comme suit :
  Faites glisser la bague en plastique (5 Fig. 5) du sac dans l'orifice (6 Fig. 5) jusqu'à ce que vous entendiez le déclic de l'anneau de verrouillage dans la gorge(7 Fig. 5).
- Remonter le couvercle et le bloquer avec les clips (2 Fig. 2).
- Insérez la fiche (1 Fig. 1) sur la socket.
- Introduire, jusqu'en fin de course, le manchon (8 Fig. 6) du tuyau d'aspiration dans la bouche (9 Fig. 6) présente sur la cuve.
- Pour décrocher le manchon (8 Fig. 6) appuyer et maintenir le bouton enfoncer (10 Fig. 6) puis tirer sur le manchon vers l'extérieur (8 Fig. 6).
- Pousser le tuyau (11 Fig. 7) extension (12 Fig. 7).
- Unir les deux extensions rigides (12-13 Fig. 8) par l'alignement des deux points de référence (14-15 Fig. 8).
- Raccorder l'accessoire souhaité (13 Fig. 9) à la rallonge rigide (bouche d'aspiration de liquides ou lance plate).
- Raccorder un tube flexible au raccord de déchargement de 30 mm (16 Fig. 10).

UTILISATION DE L'APPAREIL

- L'appareil est équipé de roues et peut être poussé à travers la poignée (17 Fig. 11).
- Son levage doit être effectué par deux personnes à l'aide des poignées (18 Fig. 11) présentes dans la partie inférieure du manche.

Démarrage de l'appareil

- Brancher la fiche (19 Fig. 12) dans la prise de courant et contrôler que la fiche (1 Fig. 1) d'alimentation de la pompe d'évacuation est branchée correctement.
- Selon la puissance exigée, il est possible de démarrer un seul moteur en positionnant l'interrupteur (20 Fig. 13) sur "I" ou bien en appuyant sur les deux interrupteurs (20-21 Fig. 13) si une force d'aspiration majeure est nécessaire.

REMARQUE:
Le fonctionnement de la pompe d'évacuation est commandé par un flotteur de démarrage situé à l'intérieur du réservoir ; pour garantir le bon fonctionnement et le refroidissement correct de la pompe, celle-ci est démarrée lorsque le niveau d'eau à l'intérieur du réservoir atteint 1 cm de hauteur et s'arrête lorsque le niveau descend en dessous de cette hauteur.

REMARQUE:
Dans le cas où le réservoir de récupération est plein, il ya une augmentation du bruit et de l'appareil ne pourra plus aspirer, puis éteignez l'appareil et videz le réservoir.

Extinction de l'appareil

- Appuyez les interrupteurs (20-21 Fig. 13) sur "0" pour désactiver le dispositif; lumières, s'il est les interrupteurs sont éteints.
- Débrancher la fiche (19 Fig. 12) de la prise de courant.
- Enrouler le câble (22 Fig. 14) et le fixer sur la tête du couvercle.
- Débrancher la fiche (1 Fig. 1) d'alimentation de la pompe d'évacuation.
- Décrocher les clips (2 Fig. 2) et retirer le couvercle (3 Fig. 3) avec le groupe moteur.
- De l'intérieur du réservoir, tirer sur le câble (23 Fig. 15) jusqu'à mettre la fiche d'alimentation de la pompe d'évacuation dans son siège (24 Fig. 15).

NETTOYAGE ET ENTRETIEN

DANGER :
Avant d'effectuer toute opération d'entretien, débrancher la fiche de la prise de courant.

Vidange du réservoir de récupération

- Décrocher le tube d'évacuation (25 Fig. 16) de son support.
- Dévisser le bouton (26 Fig. 16), retirer le bouchon (27 Fig. 16) du tube d'évacuation (25 Fig. 16) et vider le liquide contenu dans le réservoir de récupération (28 Fig. 16).

Nettoyage quotidien

Vérifiez et nettoyez du filtre réseau

- Déposer la culasse comme décrit ci-dessus.
- Retirer le filtre à maille (4 Fig. 4).
- Ouvrir le filtre (4 Fig. 17) en faisant coulisser la fermeture à glissière (29 Fig. 17), le rincer et éliminer les éventuels résidus solides puis refermer le filtre avec la fermeture à glissière (29 Fig. 17) et le réinstaller comme décrit précédemment.
- Remonter le tout en procédant dans le sens contraire du démontage.

Nettoyage de l'appareil

- Nettoyer le corps de l'appareil en utilisant un chiffon humidifié avec de l'eau ou un détergent neutre.
- Déposer la culasse comme indiqué précédemment et nettoyer l'intérieur de la cuve avec de l'eau courante des résidus de saleté qui peut interférer avec le fonctionnement, puis l'égoutter, en commençant par l'évacuation de la pompe afin de nettoyer la pompe et le tuyau d'évacuation.
  Remplacer tous a faire le contraire de démontage.

REMARQUE:
Nettoyez le flotteur de démarrage (30 Fig. 18) en vérifiant qu'il coule sans difficulté.

DANGER :
Ne pas laver l'appareil avec des jets d'eau.

Contrôles périodiques

Vérification du fonctionnement du flotteur

- Enlever la partie supérieure, comme indiqué ci-dessus
- Verifier si le flotteur (31 Fig. 19) est en bon état et se déplacer librement dans l'espace.

PROBLÈME	CAUSE	REMÈDE
L’aspirateur ne fonctionne pas.	Interrupteur non enclenché.	Appuyer sur l’interrupteur.
	Fiche non insérée.	Insérer la fiche dans la prise de courant.
	Panne de courant.	Vérifier la ligne d’ alimentation.
L'aspiration n'est pas satisfaisante.	Filtre à tamis plein ou encrassé.	Vider ou nettoyer le filtre à tamis.
	Accessoires ou tuyaux bouchés.	Contrôler et nettoyer le tuyau flexible et la bouche d’aspiration.
	Raclette en caoutchouc de la bouche d’aspiration des liquides usée ou détériorée.	Contrôler et remplacer la bouche d’aspiration des liquides.
Ne pas déverser.	Pompe d’évacuation éteinte.	Vérifier que la fiche de la pompe d’évacuation est branchée dans la prise de courant située sur la partie supérieure.

ghibli & wirbel

Professional Cleaning Machines Since 1968

DEALER

Cod. 8050881 - 3^ ed. - 04/2022

GHIBLI & WIRBEL S.p.A.

Registered office:
Via Enrico Fermi, 43 - 37136 Verona (VR) - Italy

Headquarters:
Via Circonvallazione, 5 - 27020 Dorno (PV) - Italy
P. +39.0382.848811 - **F**. +39.0382.84668 - **M**. info@ghibliwirbel.com

www.ghibliwirbel.com

100% MADE IN ITALY

riello INDUSTRIES GROUP

ISO 9001