ghibli & wirbel

www.ghibliwirbel.com

Professional Cleaning Machines Since 1968

POWER EXTRA 11-21-31

DE **Gebrauch und wartung**

8050819
ed. 03/2022

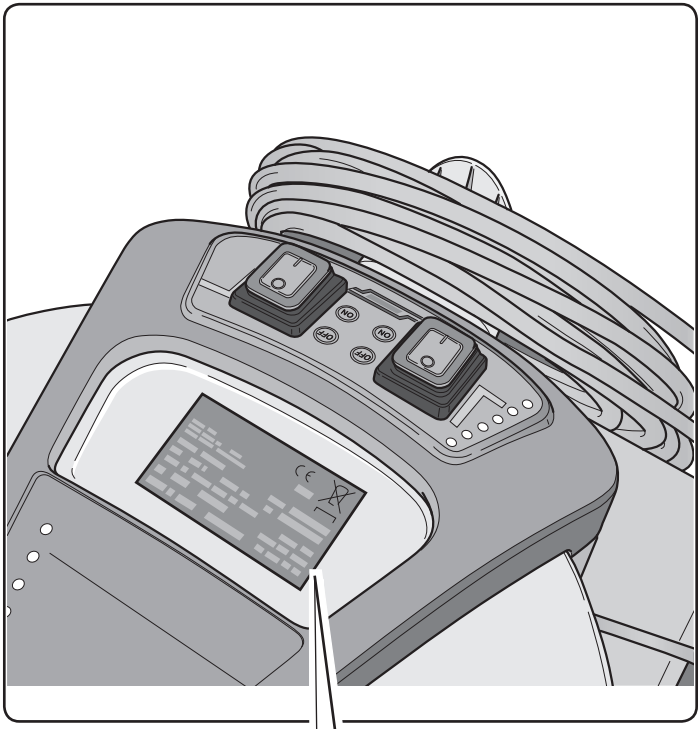
ON
OFF
ON
OFF

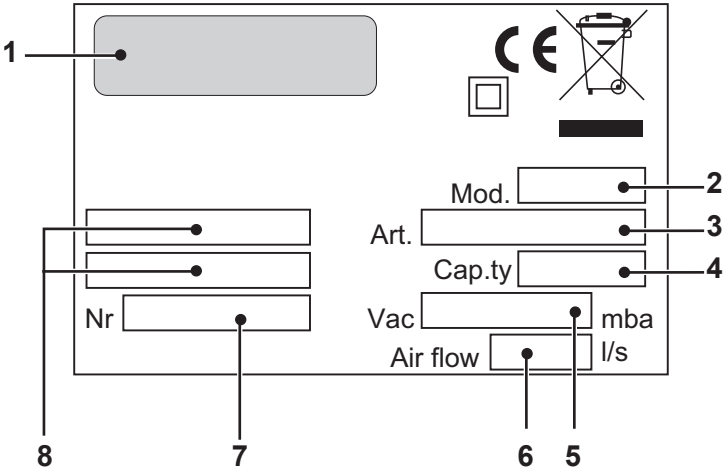
1
Mod.
2
Art.
3
Cap.ty
4
Nr
Vac
mba
Air flow
l/s
8
7
6
5

	1	2	3	4
IT	Produttore	Modello	Articolo	Capacità fusto
EN	Manufacturer	Model	Article	Container capacity
FR	Producteur	Modèle	Article	Capacité de la cuve
DE	Hersteller	Modell	Artikel	Fassungsvermögen des Körpers
ES	Fabricante	Modelo	Artículo	Capacidad del bidón
PT	Produtor	Modelo	Artigo	Capacidade do reservatório
NL	Producent	Model	Artikel	Inhoud reservoir
CS	Výrobce	Model	Typ	Obsah nádoby
RU	Изготовитель	Модель	Артикул	Емкость бака
AR	الصانع	الطراز	النوع	سعة الخزان

	5	6	7	8
IT	Capacità aspirazione	Portata d'aria	N° Matricola	Caratteristiche elettriche
EN	Vacuum	Air flow	Serial N°	Electrical characteristics
FR	Capacité d'aspiration	Débit d'air	N° Matricule	Caractéristiques électriques
DE	Ansaugleistung	Luftdurchsatz	MatrikelNr.	Elektrische Eigenschaften
ES	Capacidad de aspiración	Caudal de aire	N° Matrícola	Características eléctricas
PT	Capacidade de aspiração	Caudal de ar	Número de série	Características elétricas
NL	Zuigcapaciteit	Luchtdebiet	Serienummer	Elektrische eigenschappen
CS	Sací výkon	Množství dopravovaného vzduchu	Výrobní č.	Elektrické údaje
RU	Мощность всасывания	Расход воздуха	Заводской №	Электрические характеристики
AR	قدرة الشفط	تدفق الهواء	الرقم التسلسلي	المواصفات الكهربائية

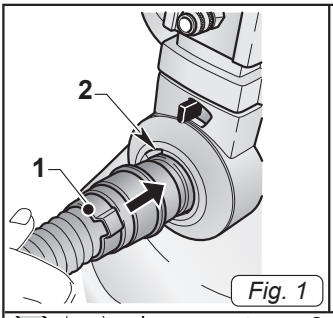

Fig. 1

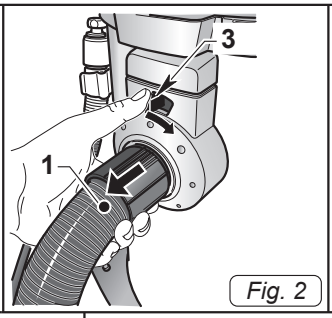

Fig. 2

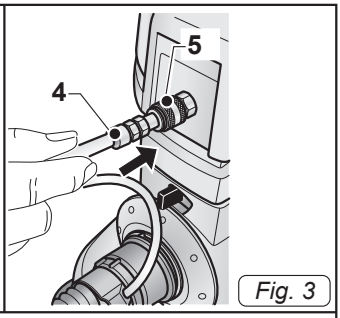

Fig. 3

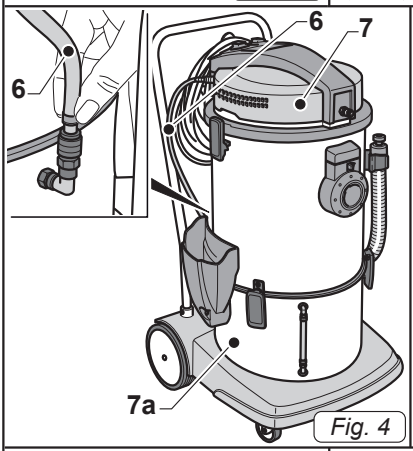

Fig. 4

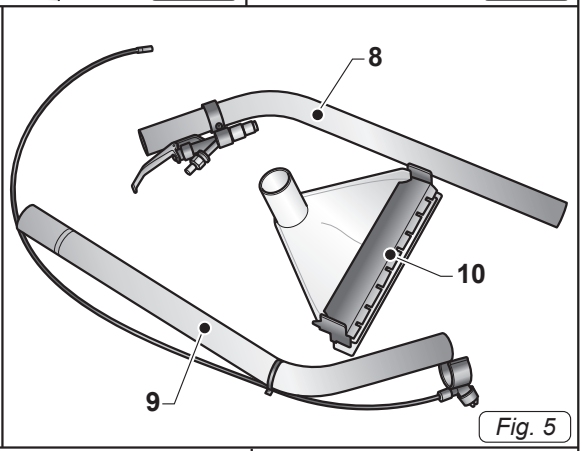

Fig. 5

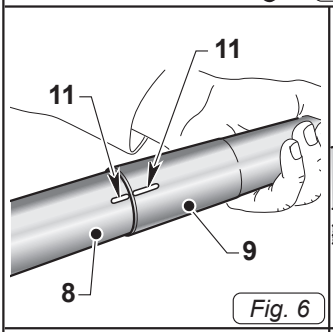

Fig. 6

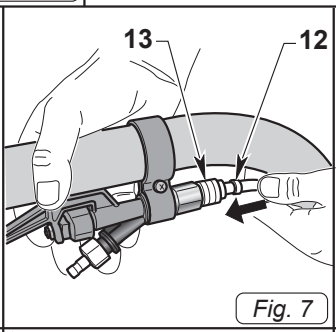

Fig. 7

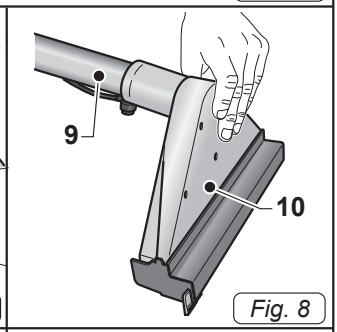

Fig. 8

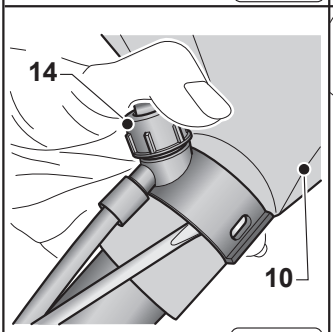

Fig. 9

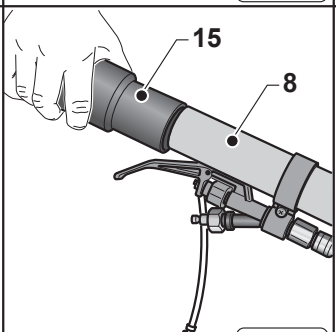

Fig. 10

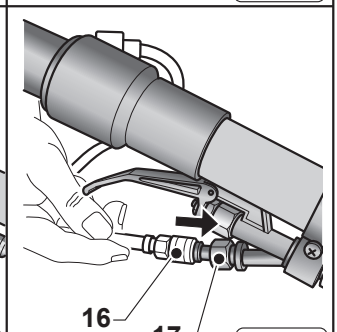

Fig. 11

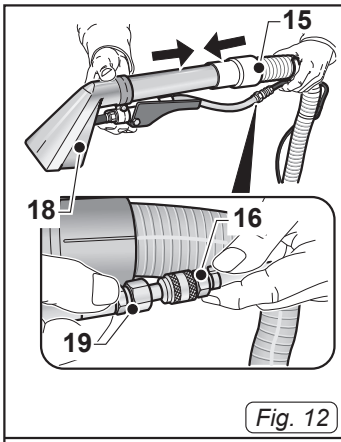

Fig. 12

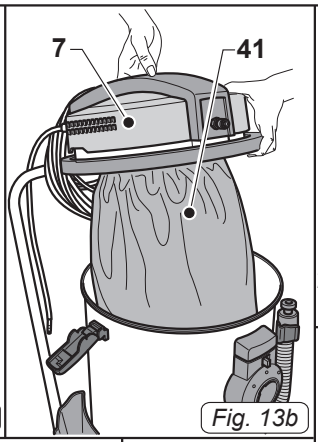

Fig. 13b

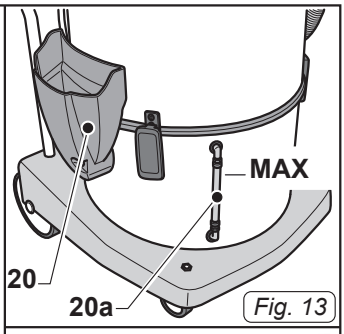

Fig. 13

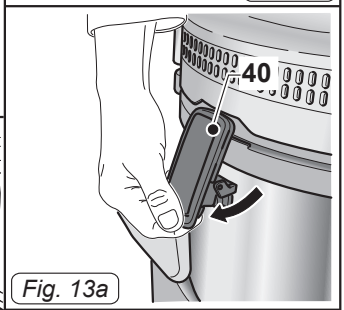

Fig. 13a

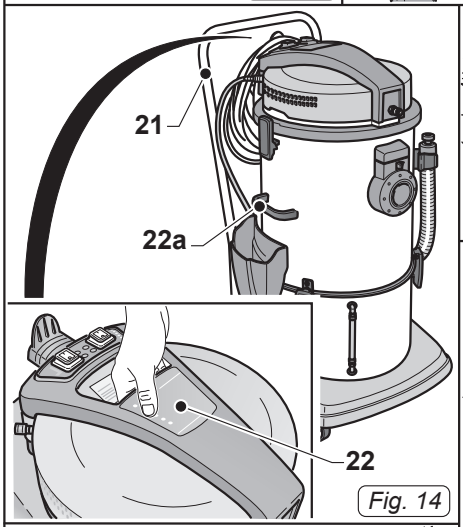

Fig. 14

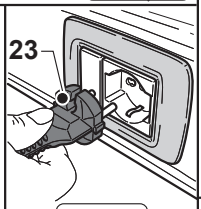

Fig. 15

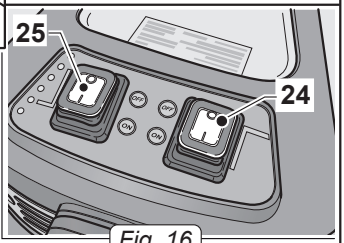

Fig. 16

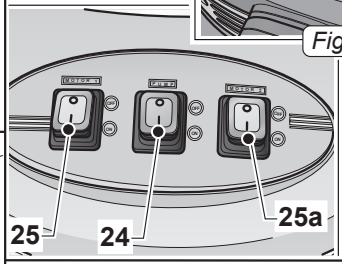

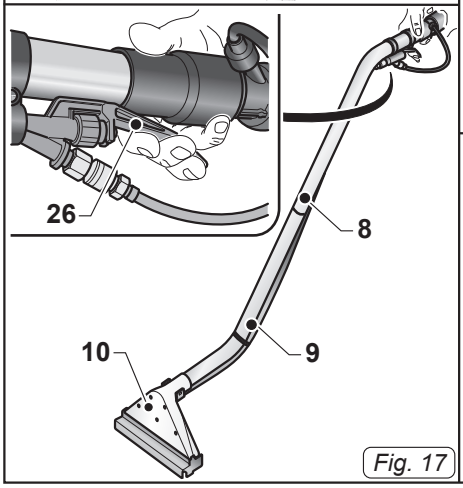

Fig. 17

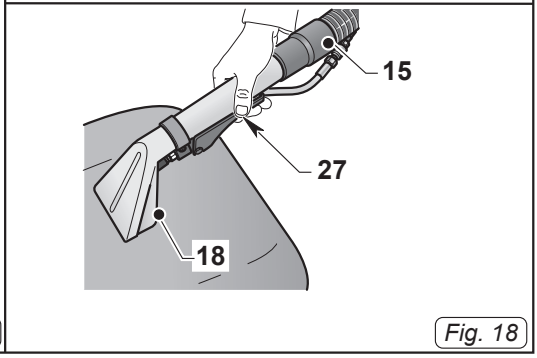

Fig. 18

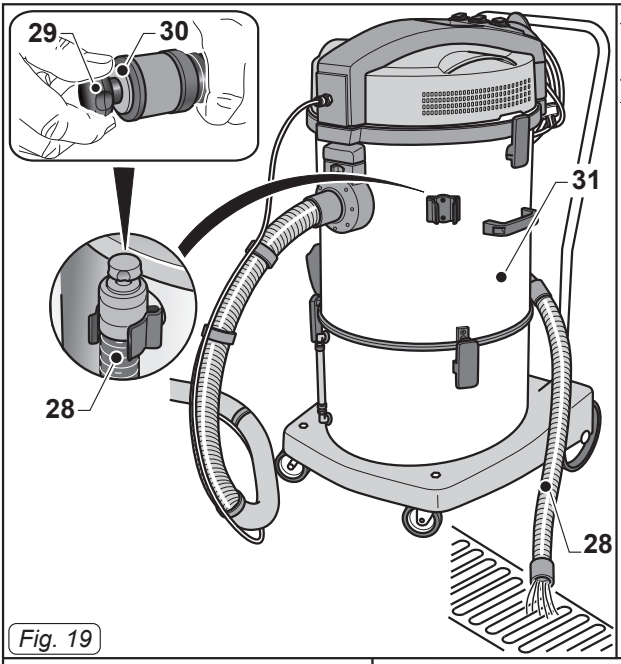

Fig. 19

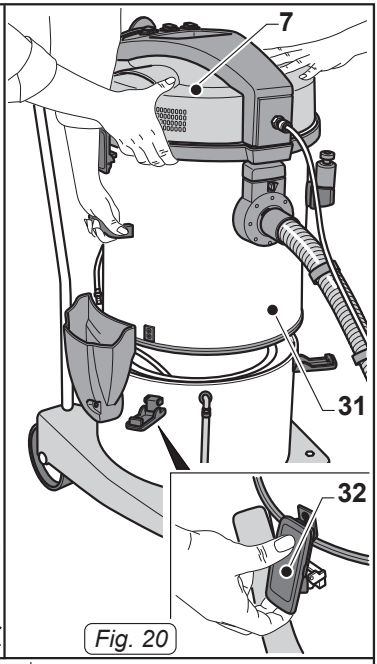

Fig. 20

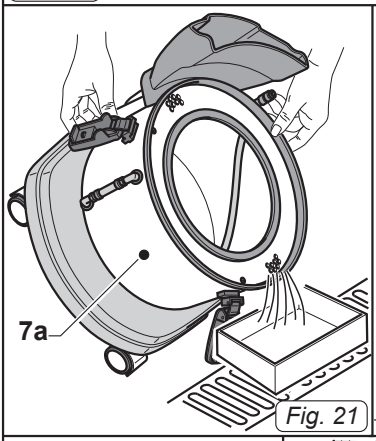

Fig. 21

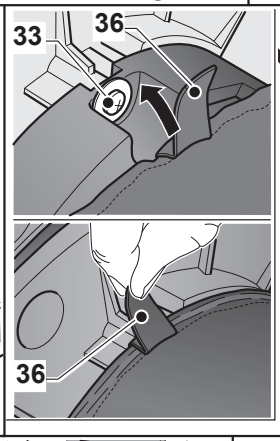

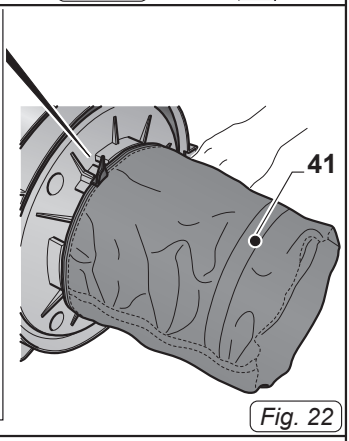

Fig. 22

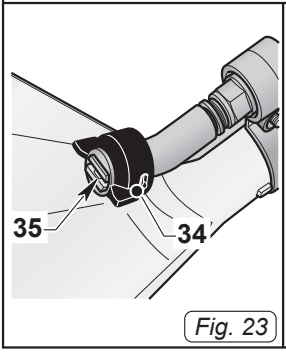

Fig. 23

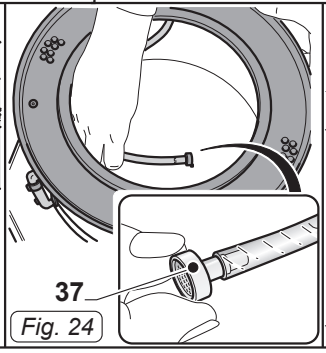

Fig. 24

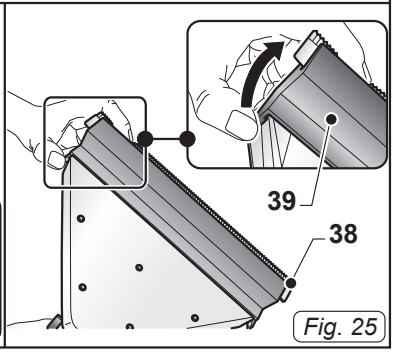

Fig. 25

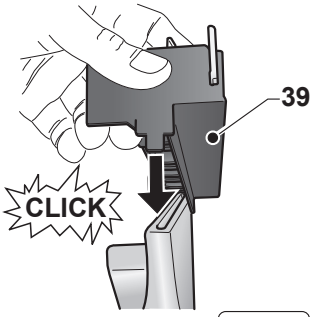

Fig. 26

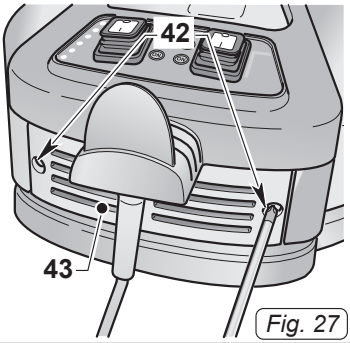

Fig. 27

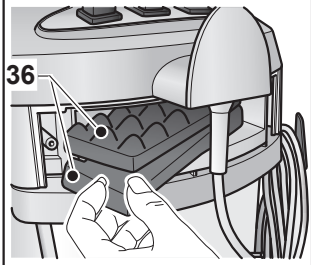

Fig. 28

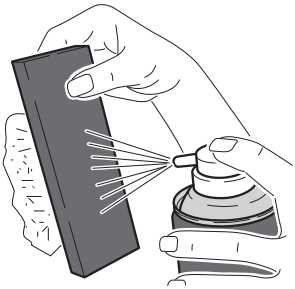
Fig. 29

MODELLO -MODEL MODÈLE - MODELL MODELO - MODELO MODEL - MODEL МОДЕЛЬ - الطراز	CODICE - CODE CODE - KENNNR. CÓDIGO - CÓDIGO CODE - KÓD КОД - الرمز
EXTRA 11 I AUTO	14764010001
EXTRA 11 I AUTO	14768711950
EXTRA 11 I	14754010001
EXTRA 11 I	14758711950
EXTRA 21 I AUTO	14634010001
EXTRA 21 I AUTO	14638711950
EXTRA 21 I	14624010001
EXTRA 21 I	14628711950
EXTRA 31 I AUTO	14534010001
EXTRA 31 I AUTO	14538711950
EXTRA 31 I CEME	14524010001
EXTRA 31 I CEME	14528711950
EXTRA 31 I ULKA	14524010002
EXTRA 31 I ULKA	14528711951

DE Deutsch ..... DE - 1
(Übersetzung der Originalanleitung)

TECHNISCHE EIGENSCHAFTEN				
	M11	M21	M31	M31 (Ulka)
Spannung	230	230	230	230
Leistung des Motors (W)	1100	1350	2200	2200
Pumpenleistung (W)	48	48	60	48
Geräuschpegel	60 dB(A)	62 dB(A)	62 dB(A)	62 dB(A)
Depression (mbar)	235	260	225	225
Nutzbare Füllmenge Schmutzwasserbehälter	12 l	22 l	32 l	32 l
Behälterinhalt Reinigungsmittel	11 l	21 l	31 l	31 l
Abmessungen	760 H x 420 x 550 mm	920 H x 530 x 520 mm	1040 H x 660 x 550 mm	1040 H x 660 x 550 mm
Gewicht (ohne Zubehör)	16,5 kg	18,5 kg	26,5 kg	26 kg
Zubehör	Ø 40 mm	Ø 40 mm	Ø 40 mm	Ø 40 mm

EINLEITUNG

GEFAHR:

Bevor Sie das Gerät nutzen, lesen Sie bitte die Broschüre **"SICHERHEITSVORKEHRUNGEN FÜR DAS VAKUUM"**, angebracht zu diesem.

Das vorliegende Handbuch ist fester Bestandteil der Maschine. Es muss an einem sicheren und für alles Bedienpersonal (Anwender und Wartungspersonal) leicht zugänglichen Ort für die gesamte Lebensdauer bis zur Entsorgung aufbewahrt werden.

ART DER ANWENDUNG

Dieses Gerät wurde zum Spritzwaschen und Absaugen für jede Art von Textilien, Teppichböden, Autositzen, Böden, usw. entwickelt.
Es kann mit den entsprechenden, auf Wunsch erhältlichen Zubehören als Staubsauger und als Sauger für feste und flüssige Substanzen verwendet werden.
Nur für diese Anwendungen wurde es konzipiert.

GEFAHR:

Der Hersteller haftet nicht für eventuelle Schäden, die auf einen unangemessenen oder unsachgemäßen Gebrauch zurückzuführen sind.
Jede andere Art der Anwendung enthebt den Hersteller von seiner Verantwortung für Personen- oder Sachschäden und führt zum Verfall sämtlicher Garantieansprüche.

UNSACHGEMÄSSE ANWENDUNG

Benutzen Sie das Gerät nicht zum:
- Saugen von brennbaren, explosiven, ätzenden und giftigen Stoffen.
- Saugen von heißen Stoffen.
- Benutzen Sie das Gerät in der Version als Nasssauger nicht, um Staub zu saugen und umgekehrt.

Benutzen Sie das Gerät nicht in explosionsgefährdeten Umgebungen.

VORBEREITUNG DES GERÄTS

Zusammenbau der Rohre

- Die Saugrohrmuffe (1 Abb. 1) bis zum Endanschlag in den Stutzen (2 Abb. 1) am Behälter einfügen.
- Zum Lösen der Muffe (1 Abb. 2) den Hebel (3 Abb. 2) im Uhrzeigersinn verschieben, dann die Muffe nach außen abziehen (1 Abb. 2).
- Die Reinigungsmittel-Zulaufleitung (4 Abb. 3) an den Schnellanschluss (5 Abb. 3) anschließen; um sie zu lösen, den Schnellanschluss (5 Abb. 3) nach innen drücken.
- Überprüfen Sie, dass das Saugrohr für das Reinigungsmittel (6 Abb. 4) richtig mit dem Zylinderkopf (7 Abb. 4) und dem Tank (7a Abb. 4) mit den speziellen Schnellkupplungen verbunden ist.

Zusammenbau der Rohre zum Reinigen von Teppichböden oder Böden (sofern vorhanden)

Zuerst die Saugleitung an den am Behälter befindlichen Stutzen anschließen, dann wie folgt fortfahren:

- Entfernen Sie due Röhre aus der Verpackungen wie folgt:
  - Oberrohr (8 Abb. 5).
  - Untererrohr (9 Abb. 5) lomplett mit Rohr für Reinigunsmittel und Düse.
  - Düse für Teppiche und Bodenbeläge (10 Abb. 5).
- Befestigen Sie die beiden starren Verlängerungen (8 und 9 Abb. 6), passend zu den beiden Referenzen (11 Abb. 6)
- Schließen Sie den Schlauch (12 Abb. 7) von der Düse an die Schnellkupplung (13 Abb. 7) des Dosierungshebels an; zum Lösen drücken Sie die Schnellkupplung (13 Abb. 7) gegen den Hebel.
- Stecken Sie ins Rohr (9 Abb. 8) die Bodendüse (10 Abb. 8).
- Legen Sie die Düse (14 Abb. 9) an dem Werkzeug (10 Abb. 9) indem Sie sie in die jeweiligen Unebenheiten in der Düse (10 Abb. 9) festmachen.
- Stecken Sie das Rohr (8 Abb. 10) in den Schlauch (15 Abb. 10).
- Verbinden Sie die Schnellkupplung (16 Abb. 11) der Zuleitung (17 Abb. 11) des Dosierungshebels; zum Lösen drücken Sie die Schnellkupplung (16 Abb. 11) an der Außenseite des Rohres.

Zusammenbau der professionellen Rohre zum Reinigen von Textilien (sofern vorhanden)

Zuerst die Saugleitung an den am Behälter befindlichen Stutzen anschließen, dann wie folgt fortfahren:

- Die Textil-Düse (18 Abb. 12) in den Schlauch (15 Abb. 12) einfügen.
- Die Reinigungsmittel-Leitung (19 Abb. 12) an den Schnellanschluss (16 Abb. 12) der sich am Schlauch befindet, anschließen. Um die Leitung wieder zu lösen, den Schnellanschluss (16 Abb. 12) in Richtung Rohrleitung drücken.

Auffüllen des Reinigungsmittelbehälters

- Gießen Sie in der Düse (20 Abb. 13) das Flüssigwaschmittel für die zu wachende Oberfläche, zu der maximalen Höhe, angedeutet durch die rote Kugel positioniert in der transparenten Röhre (20a Abb. 13).

NOTA:

Überprüfen Sie während der Waschvorgänge, den Stand des Waschmittels durch die Füllstandsanzeige (20a Abb. 13) und, falls erforderlich, füllen Sie nach, wie zuvor angegeben.

BEMERKUNG:

Für die Dosierung des Reinigungsmittels auf die Anleitungen des Herstellers Bezug nehmen.

Überprüfung der Filterposition

- Lassen Sie den Hebel (40 Abb. 13a) los, und heben Sie den Kopf (7 Abb. 13b), indem Sie überprüfen, dass es einen Filter (41 Abb. 13b) gibt.
- Ersetzen Sie den Kopf (7 Abb 13b) und haken Sie den Hebel (40 Abb. 13a).

ANWENDUNG DES GERÄTS

- Die Vorrichtung ist mit Rädern ausgestattet ist, und kann während der Verwendung durch den Handgriff (21. Abb 14) geschoben werden.
- Um das Gerät zu heben, in der Version mit Einzel-Motor, die Finger in den entsprechenden Griff (22 Abb. 14) am oberen Teil des Deckels einfügen, oder das Gerät mit zwei Personen an den Griffen (22a Abb. 14) anfassen und heben.

Inbetriebnahme des Geräts

- Den Stecker (23 Abb. 15) in die Steckdose stecken.
- Für die Extraktionswäsche den Schalter (24 Abb. 16) auf “I” setzen, um die Reinigungsmittel-Pumpe einzuschalten, der Schalter leuchtet auf.

Einzel-Motor

- Den Schalter (25 Abb. 16) auf “I” setzen, um den Saugmotor einzuschalten, der Schalter leuchtet auf.

Doppel-Motor

- In Abhängigkeit der erforderlichen Leistung kann durch Drücken des Schalters (25 Abb. 16) auf „I“ ein einzelner Motor eingeschaltet werden, oder es können beide Schalter (25 und 25a Abb. 16) gedrückt werden, wenn eine stärkere Saugleistung benötigt wird.
  Mit gedrücktem Schalter leuchtet die entsprechende Taste auf.

BEMERKUNG:

Der Betrieb des Saugmotors und der Reinigungsmittel-Pumpe sind unabhängig voneinander, es ist deshalb möglich:

- *die Textilien oder Böden / Teppichböden nur mit der Reinigungsmittel-Pumpe zu reinigen;*
- *zu reinigen und gleichzeitig die Flüssigkeit aufzusaugen, indem gleichzeitig die Reinigungsmittel-Pumpe und der Sauger eingeschaltet werden;*
- *Flüssigkeiten aufzusaugen, indem nur der Saugmotor eingeschaltet wird.*

Reinigen von Böden oder Teppichböden

- Zum Waschen von Böden oder Teppichboden ist es notwendig, um das Rohr (8-9 Abb. 17) und die Bodenanlage (10 Abb. 17) zu montieren, wenn vorhanden.
- Stehen Sie mit der Düse (10 Abb. 17) senkrecht auf den Boden / Teppich (siehe Abb. 17).
- Die entsprechenden Schalter drücken, um den Sauger und die Reinigungsmittel-Pumpe einzuschalten (24 - 25 - 25a Abb. 16).
- Drücken Sie den Hebel (26 Abb. 17), um den Reiniger zu dosieren, lassen Sie ihn los, um zu stoppen.
- Das ausgegebene Reinigungsmittel reinigt den Boden / Teppichboden und die schmutzige Flüssigkeit wird in den Behälter des Geräts gesaugt.
  Bei hartnäckigen Verschmutzungen ist es ratsam, das Reinigungsmittel auf die verschmutzte Stelle zu verteilen ohne es abzusaugen. Für einige Sekunden einwirken lassen und dann den Reinigungs- und Saugvorgang wiederholen.

BEMERKUNG:

Um eine Beschädigung der Reinigungspumpe zu vermeiden, ist es ratsam, die Pumpe über den entsprechenden Schalter auszuschalten, wenn die Dosierung für einige Minuten unterbrochen wird.

BEMERKUNG:

Ist der Schmutzwasserbehälter voll, erhöht sich der Lärm und das Gerät saugt nicht mehr. Das Gerät ausschalten und den Behälter, wie in den entsprechenden Abschnitten beschrieben, entleeren.

Reinigen von Polstersitzen

- Die entsprechenden Schalter drücken, um den Sauger und die Reinigungsmittel-Pumpe einzuschalten (24 - 25 - 25a Abb. 16).
- Legen Sie die Düse auf dem Stoff und drücken Sie leicht auf den Hebel (27 Abb. 18), um den Reiniger zu liefern, lassen Sie ihn los, um zu stoppen.
- Bei hartnäckigen Verschmutzungen ist es ratsam, das Reinigungsmittel auf die verschmutzte Stelle zu verteilen ohne es abzusaugen. Für einige Sekunden einwirken lassen und dann den Reinigungs- und Saugvorgang wiederholen.

BEMERKUNG:
Um eine Beschädigung der Reinigungspumpe zu vermeiden, ist es ratsam, die Pumpe über den entsprechenden Schalter auszuschalten, wenn die Dosierung für einige Minuten unterbrochen wird.

BEMERKUNG:
Ist der Schmutzwasserbehälter voll, erhöht sich der Lärm und das Gerät saugt nicht mehr. Das Gerät ausschalten und den Behälter, wie in den entsprechenden Abschnitten beschrieben, entleeren

Ausschalten des Geräts

- Die Schalter (24 - 25 - 25a Abb. 16) auf “0” setzen, um das Gerät auszuschalten. Die Lampen auf den Schaltern erlöschen.
- Den Stecker (23 Abb. 15) aus der Steckdose ziehen.

REINIGUNG UND WARTUNG

GEFAHR:
Bevor irgendein Wartungseingriff vorgenommen wird, den Stecker aus der Steckdose ziehen.

Tägliche Reinigung

Entleerung des Schmutzwasserbehälters

- Stellen Sie sich mit dem Gerät über eine Ablauföffnung.
- Den Ablaufschlauch (28 Abb. 19) aus der entsprechenden Halterung lösen.
- Den Knauf (29 Abb. 19) aufschrauben und die Kappe (30 Abb. 19) des Ablaufschlauchs entfernen (28 Abb. 19) und die im Rückgewinnungsbehälter (31 Abb. 19) enthaltene Flüssigkeit entleeren.

Reinigung des Reinigungsmittel-Dosierkreises

Am Ende des Arbeitstages ist es erforderlich, den Reinigungsmittel-Dosierkreis zu reinigen, damit er nicht verstopft. Dazu wie folgt vorgehen:

- Lassen Sie Druck aus dem Kreislauf durch Drücken, mit Dosierpumpe aus, des Hebels (27 Abb. 18) oder Hebels (26 Abb. 17).
- Trennen Sie das Saugrohr von Waschmittel (6 Abb. 4).
- Lassen Sie den Hebel (32 Abb. 20) und nehmen Sie den komplette Kopf (7 Abb. 20) der Schmutzwassertank (31 Abb. 20) ab.
- Kippen Sie die Tank (7a Abb. 21) um das Reinigungsmittel in einem Behälter zu entladen.
- Das Innere des Reinigungsmittelbehälters unter fließendem Wasser reinigen.
- Alles in umgekehrter Reihenfolge wieder zusammenbauen.
- Sauberes Wasser in den Reinigungsmittelbehälter füllen, das Gerät an die Stromversorgung anschließen und auf den Schalter (24 Abb. 16) drücken, um

die Dosierpumpe einzuschalten.
- Reinigen Die den Kreis durch Betätigen des Hebels (27 Abb. 18) oder (26 Abb. 17), je nach Art der Düse.
- Die Flüssigkeitsausgabe aus der Düse solange fortsetzen, bis sauberes Wasser austritt.
- Das im Reinigungsmittelbehälter enthaltene Wasser wie zuvor beschrieben, entleeren.

Reinigung des Gerätekörpers

- Den Gerätekörper mit einem Tuch, das mit Wasser oder neutralem Reinigungsmittel angefeuchtet wurde, reinigen.
- Den Kopf wie oben angegeben, entfernen und die Innenseite des Behälters unter fließendem Wasser reinigen, wobei das Ablaufrohr geöffnet bleibt (28 Abb. 19). Alles in umgekehrter Reihenfolge wieder montieren.

GEFAHR:
Das Gerät nicht mit Wasserstrahlen reinigen.

Regelmäßige Kontrollen

Kontrolle und Reinigung des Motorschutzfilters

- Entfernen Sie den Zylinderkopf, wie zuvor angegeben.
- Entfernen Sie den Filter (41 Abb. 22).
- Waschen Sie den Filter (41 Abb. 22) mit fließendem warmen Wasser und entfernen Sie alle Fremdkörper, dan montieren Sie ihn wieder nach der kmpletten Trocknung erst nach.
- Setzen Sie den Filter (41 Abb. 22) an den Zylinderkopf durch den Gurtband (36 Abb. 22) indem Sie die elastische Haken auf der Oberseite des Filters an die Scheiben (33 Abb. 22) hängen.
- Montieren Sie alles in umgekehrten Reiehnfolge wieder.

Reinigung der Reinigungsmittel-Ausgabedüse

Falls die Reinigungsmittel-Ausgabe nicht gleichmäßig ist, muss die Düse, wie nachstehend beschrieben, gereinigt werden:
- Die Nutmutter (34 Abb. 23) entfernen.
- Die Düse (35 Abb. 23) entfernen und unter fließendem Wasser reinigen, sollte sie verstopft sein, eine Nadel verwenden, dabei darauf achten, dass die Form der Düse nicht verformt wird.
- Alles in umgekehrter Reihenfolge wieder zusammenbauen.

Reinigung des Reinigungsmittel- Ansaugfilters

Wenn das Reinigungsmittel nicht richtig angesaugt wird, muss der Ansaugfilter im Reinigungsmittelbehälter kontrolliert und gereinigt werden.
- Entfernen Sie den Schmutzwassertank, wie zuvor angegeben.
- Den Filter (37 Abb. 24) entfernen und unter fließendem Wasser reinigen. Sollte er zu sehr verstopft sein, diesen austauschen.
- Alles in umgekehrter Reihenfolge wieder zusammenbauen.

Austausch Abstreifer Bodendüse (sofern vorhanden)

Ist man während der Reinigung der Böden nicht mehr in der Lage, die Reinigungsflüssigkeit abzusaugen und bleibt der Boden bzw. der Teppichboden nass, muss der Zustand des Abstreifers (38 Abb. 25) überprüft werden.
Wenn die Blade abgenutzt oder beschädigt ist, kann diese durch Lösen der Klingenträger (39 Abb. 25) von der Düse ersetzt werden.
Beim Austausch der neuen Blade achten Sie darauf, sie richtig in das Mundstück einzufügen, und drücken Sie, bis Sie das Klicken für Kopplung (Abb. 26) höre.

Kontrolle des Luftaustrittsfilters

- Die Schrauben (42 Abb. 27) lösen und den Deckel (43 Abb. 27) entfernen.
- Entfernen Sie die Feuchttücher (36 Abb. 28).
- Reinigen Sie die Pads mit einem Luftstrahl (Abb. 29).
  Sie können den Filterschwamm in warmem Wasser abspülen und wieder zusammenbauen, erst nach vollständigem Trocknen; wenn Sie zu schmutzig sind, ersetzen Sie sie.
- Alles in umgekehrter Reihenfolge wieder montieren.

ERSATZTEILE

Dpssenkörper schieben.....Code 7217519

PROBLEM	URSACHE	BEHEBUNG
Sauger funktioniert nicht.	Der Schalter ist nicht gedrückt.	Schalter drücken.
	Stecker nicht angeschlossen.	Den Stecker in die Steckdose stecken.
	Kein Strom vorhanden.	Die Versorgungsleitung prüfen.
Die Saugleistung ist ungenügend.	Zubehöre oder Rohre verstopft.	Den Schlauch und die Saugdüse überprüfen und reinigen.
	Abstreifer Saugdüse abgenutzt oder beschädigt.	Den Abstreifer überprüfen und austauschen.
Ungleichmäßige Reinigungsmittelausgabe.	Düse verstopft.	Düse reinigen.
	Filter verstopft.	Saugfilter reinigen.
Reinigungsmittelausgabe funktioniert nicht.	Schalter nicht gedrückt.	Schalter drücken.
	Überhitzungsschutz eingeschaltet.	Etwa 30 Minuten Minuten auf die automatische Wiedereinschaltung warten.

ghibli & wirbel

Professional Cleaning Machines Since 1968

DEALER

Cod. 8050819 - 4^ ed. - 03/2022

GHIBLI & WIRBEL S.p.A.

Registered office:
Via Enrico Fermi, 43 - 37136 Verona (VR) - Italy

Headquarters:
Via Circonvallazione, 5 - 27020 Dorno (PV) - Italy
P. +39.0382.848811 - **F**. +39.0382.84668 - **M**. info@ghibliwirbel.com

www.ghibliwirbel.com

100% MADE IN ITALY

riello INDUSTRIES GROUP

ISO 9001